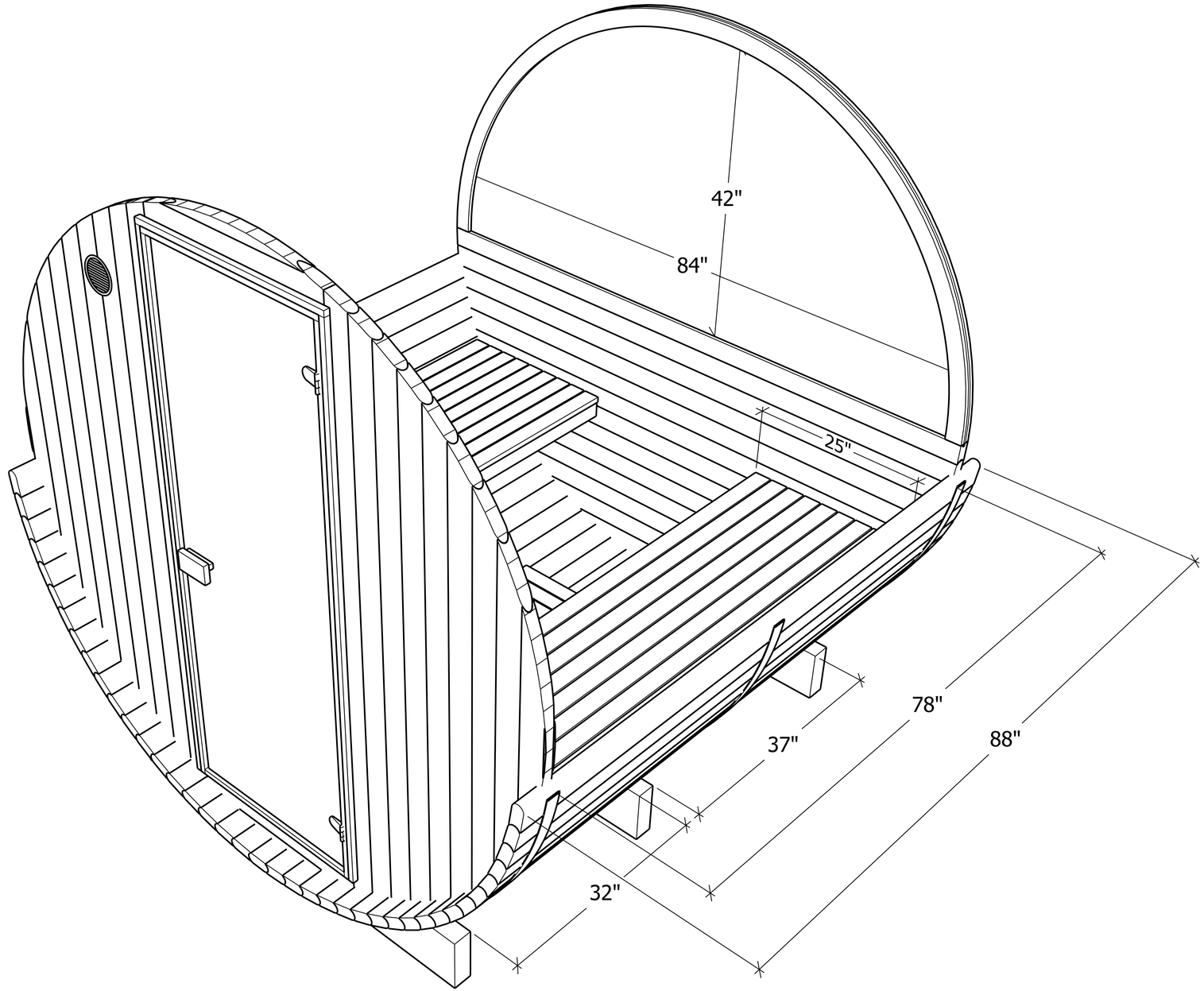
42"
84"
25"
78"
88"
37"
32"